ಒಟ್ಟು ಮುದ್ರಿತ ಪುಟಗಳ ಸಂಖ್ಯೆ : 12]
Total No. of Printed Pages : 12]

ಒಟ್ಟು ಪ್ರಶ್ನೆಗಳ ಸಂಖ್ಯೆ : 38]
Total No. of Questions : 38]

ಸಂಕೇತ ಸಂಖ್ಯೆ : 83-K

Code No. : 83-K

A

CCE RF
CCE RR
REVISED

Question Paper Serial No. 21

ಇಲ್ಲಿ ಕತ್ತರಿಸಿ

TEAR HERE TO OPEN THE QUESTION PAPER
ಪ್ರಶ್ನೆಪತ್ರಿಕೆಯನ್ನು ತೆರೆಯಲು ಇಲ್ಲಿ ಕತ್ತರಿಸಿ

Tear here

ವಿಷಯ : ವಿಜ್ಞಾನ

Subject : SCIENCE

(ಭೌತಶಾಸ್ತ್ರ, ರಸಾಯನಶಾಸ್ತ್ರ ಮತ್ತು ಜೀವಶಾಸ್ತ್ರ / Physics, Chemistry & Biology)

(ಕನ್ನಡ ಭಾಷಾಂತರ / Kannada Version)

(ಹೊಸ ಪಠ್ಯಕ್ರಮ / New Syllabus)

(ಶಾಲಾ ಅಭ್ಯರ್ಥಿ & ಪುನರಾವರ್ತಿತ ಶಾಲಾ ಅಭ್ಯರ್ಥಿ / Regular Fresh & Regular Repeater)

ದಿನಾಂಕ : 30. 03. 2020] [Date : 30. 03. 2020

ಸಮಯ : ಬೆಳಗ 9-30 ರಿಂದ ಮಧ್ಯಾಹ್ನ 12-45 ರವರೆಗೆ] [Time : 9-30 A.M. to 12-45 P.M.

ಗರಿಷ್ಠ ಅಂಕಗಳು : 80] [Max. Marks : 80

ಪರೀಕ್ಷಾರ್ಥಿಗಳಿಗಾಗಿ ಸಾಮಾನ್ಯ ಸೂಚನೆಗಳು :

1. ಈ ಪ್ರಶ್ನೆಪತ್ರಿಕೆಯು 38 ವಸ್ತುನಿಷ್ಠ ಮತ್ತು ವಿಷಯನಿಷ್ಠ ಮಾದರಿಯ ಪ್ರಶ್ನೆಗಳನ್ನು ಹೊಂದಿದೆ.
2. ಈ ಪ್ರಶ್ನೆಪತ್ರಿಕೆಯನ್ನು ಹಿಮ್ಮುಖ ಜಾಕೆಟ್ ಮೂಲಕ ಮೊಹರು (ಸೀಲ್) ಮಾಡಲಾಗಿದೆ. ಪರೀಕ್ಷೆ ಪ್ರಾರಂಭವಾಗುವ ಸಮಯಕ್ಕೆ ನಿಮ್ಮ ಪ್ರಶ್ನೆಪತ್ರಿಕೆಯ ಬಲಬದಿ ಪಾರ್ಶ್ವವನ್ನು ಕತ್ತರಿಸಿ, ಪ್ರಶ್ನೆಪತ್ರಿಕೆಯಲ್ಲಿ ಎಲ್ಲಾ ಪುಟಗಳು ಇವೆಯೇ ಎಂದು ಪರೀಕ್ಷಿಸಿಕೊಳ್ಳಿ.
3. ವಸ್ತುನಿಷ್ಠ ಮತ್ತು ವಿಷಯನಿಷ್ಠ ಮಾದರಿಯ ಪ್ರಶ್ನೆಗಳಿಗೆ ಕೊಟ್ಟಿರುವ ಸೂಚನೆಗಳನ್ನು ಪಾಲಿಸಿ.
4. ಬಲ ಭಾಗದಲ್ಲಿ ಕೊಟ್ಟಿರುವ ಅಂಕಿಗಳು ಪ್ರಶ್ನೆಗಳಿಗಿರುವ ಪೂರ್ಣ ಅಂಕಗಳನ್ನು ತೋರಿಸುತ್ತದೆ.
5. ಪ್ರಶ್ನೆಪತ್ರಿಕೆಯನ್ನು ಓದಿಕೊಳ್ಳಲು 15 ನಿಮಿಷಗಳ ಕಾಲಾವಕಾಶವು ಸೇರಿದಂತೆ, ಉತ್ತರಿಸಲು ನಿಗದಿಪಡಿಸಲಾದ ಸಮಯವನ್ನು ಪ್ರಶ್ನೆಪತ್ರಿಕೆಯ ಮೇಲ್ಭಾಗದಲ್ಲಿ ನೀಡಲಾಗಿದೆ.

https://www.karnatakaboard.com/

I. ಈ ಕೆಳಗಿನ ಪ್ರಶ್ನೆಗಳಿಗೆ ಅಥವಾ ಅಪೂರ್ಣ ಹೇಳಿಕೆಗಳಿಗೆ ನಾಲ್ಕು ಪರ್ಯಾಯ ಉತ್ತರಗಳನ್ನು ನೀಡಲಾಗಿದೆ. ಅವುಗಳಲ್ಲಿ ಸೂಕ್ತವಾದ ಒಂದು ಉತ್ತರವನ್ನು ಆರಿಸಿ ಅದರ ಕ್ರಮಾಕ್ಷರದೊಡನೆ ಪೂರ್ಣ ಉತ್ತರವನ್ನು ಬರೆಯಿರಿ : $8 \times 1 = 8$

1. ಸೌರ ಕುಕ್ಕರಿನ ಒಳಮೇಲ್ಮೈಗೆ ಕಪ್ಪುಬಣ್ಣವನ್ನು ಬಳಿದಿರುತ್ತಾರೆ. ಏಕೆಂದರೆ

   (A) ಹೆಚ್ಚು ಉಷ್ಣವನ್ನು ಹೀರಿಕೊಳ್ಳಲು

   (B) ಬೆಳಕನ್ನು ಪ್ರತಿಫಲಿಸಲು

   (C) ತುಕ್ಕು ಹಿಡಿಯುವುದನ್ನು ತಡೆಗಟ್ಟಲು

   (D) ಬೆಳಕಿನ ಕಿರಣಗಳನ್ನು ಕೇಂದ್ರೀಕರಿಸಲು

2. ಒಂದು ತಟಸ್ಥ ದ್ರಾವಣದ pH ಮೌಲ್ಯ ಹೆಚ್ಚಾದಂತೆ

   (A) ಪ್ರತ್ಯಾಮ್ಲೀಯ ಲಕ್ಷಣ ಕಡಿಮೆಯಾಗುತ್ತದೆ ಮತ್ತು OH^- ಅಯಾನುಗಳ ಸಂಖ್ಯೆ ಹೆಚ್ಚುತ್ತದೆ

   (B) ಆಮ್ಲೀಯ ಲಕ್ಷಣ ಹೆಚ್ಚಾಗುತ್ತದೆ ಮತ್ತು H^+ ಅಯಾನುಗಳ ಸಂಖ್ಯೆ ಕಡಿಮೆಯಾಗುತ್ತದೆ

   (C) ಪ್ರತ್ಯಾಮ್ಲೀಯ ಲಕ್ಷಣ ಹೆಚ್ಚಾಗುತ್ತದೆ ಮತ್ತು OH^- ಅಯಾನುಗಳ ಸಂಖ್ಯೆ ಹೆಚ್ಚುತ್ತದೆ

   (D) ಆಮ್ಲೀಯ ಲಕ್ಷಣ ಕಡಿಮೆಯಾಗುತ್ತದೆ ಮತ್ತು H^+ ಅಯಾನುಗಳ ಸಂಖ್ಯೆ ಹೆಚ್ಚಾಗುತ್ತದೆ

3. ಕೊಟ್ಟಿರುವ ಬೀಜದಳದ ಚಿತ್ರದಲ್ಲಿ 'A' ಮತ್ತು 'B' ಎಂದು ಗುರುತಿಸಿರುವ ಭಾಗಗಳು ಕ್ರಮವಾಗಿ

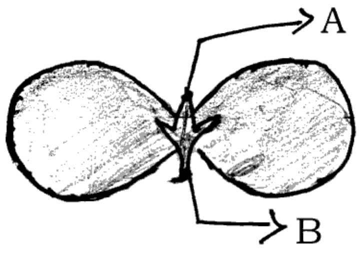

   (A) ಹಣ್ಣು, ಕಾಂಡ

   (B) ಪ್ರಥಮ ಕಾಂಡ, ಪ್ರಥಮ ಬೇರು

   (C) ದ್ವಿತೀಯ ಬೇರು, ಪ್ರಥಮ ಕಾಂಡ

   (D) ಮೊಗ್ಗು, ಎಲೆ

https://www.karnatakaboard.com/

4. ನಿಮ್ನ ದರ್ಪಣದ ಮುಂದೆ ವಕ್ರತಾ ಕೇಂದ್ರದಲ್ಲಿ ವಸ್ತುವನ್ನು ಇಟ್ಟಿದೆ. ಇದರಿಂದ ಉಂಟಾಗುವ ಪ್ರತಿಬಿಂಬದ ಸ್ಥಾನ ಮತ್ತು ಸ್ವಭಾವ

(A) *F* ಮತ್ತು *C* ಗಳ ನಡುವೆ ಮತ್ತು ತಲೆಕೆಳಗು

(B) ದರ್ಪಣದ ಹಿಂಭಾಗದಲ್ಲಿ ಮತ್ತು ನೇರ

(C) *F* ಮತ್ತು *P* ಗಳ ನಡುವೆ ಮತ್ತು ನೇರ

(D) ವಕ್ರತಾ ಕೇಂದ್ರದಲ್ಲಿ ಮತ್ತು ತಲೆಕೆಳಗು

5. ಟರ್ಬೈನುಗಳನ್ನು ತಿರುಗಿಸಲು ನೇರವಾಗಿ ನೈಸರ್ಗಿಕ ಶಕ್ತಿಮೂಲವನ್ನು ಉಪಯೋಗಿಸುವ ವಿದ್ಯುದಾಗಾರ

(A) ಉಷ್ಣ ವಿದ್ಯುತ್ ಸ್ಥಾವರ

(B) ಜಲ ವಿದ್ಯುತ್ ಸ್ಥಾವರ

(C) ಪರಮಾಣು ವಿದ್ಯುತ್ ಸ್ಥಾವರ

(D) ಸೌರ ವಿದ್ಯುತ್ ಸ್ಥಾವರ

6. ಇವುಗಳಲ್ಲಿ ಪರ್ಯಾಪ್ತ ಹೈಡ್ರೋಕಾರ್ಬನ್‌ಗೆ ಒಂದು ಉದಾಹರಣೆ

(A) C_2H_6

(B) C_3H_4

(C) C_2H_2

(D) C_2H_4

https://www.karnatakaboard.com/

7. ಥೈರಾಕ್ಸಿನ್ ಹಾರ್ಮೋನ್‌ಗೆ ಸಂಬಂಧಿಸಿದಂತೆ ಕೆಳಗಿನವುಗಳಲ್ಲಿ ತಪ್ಪಾದ ಹೇಳಿಕೆ

(A) ಇದು ಕೊಬ್ಬಿನ ಚಯಾಪಚಯ ಕ್ರಿಯೆಯನ್ನು ನಿಯಂತ್ರಿಸುತ್ತದೆ

(B) ಇದರ ಕೊರತೆಯಿಂದ ಗಳಗಂಡರೋಗ ಉಂಟಾಗುತ್ತದೆ

(C) ಇದು ಪ್ಯಾರಾಥೈರಾಯ್ಡ್ ಗ್ರಂಥಿಯಿಂದ ಸ್ರವಿಕೆಯಾಗುತ್ತದೆ

(D) ಆಹಾರದಲ್ಲಿನ ಅಯೋಡಿನ್ ಇದರ ಉತ್ಪಾದನೆಗೆ ಅಗತ್ಯವಾಗಿದೆ

8. ಅನುರೂಪ ಶ್ರೇಣಿಯಲ್ಲಿರುವ ಮೂರು ಕಾರ್ಬನ್ ಸಂಯುಕ್ತಗಳ ಅಣುಸೂತ್ರಗಳು C_2H_6, C_3H_8, C_4H_{10} ಆಗಿವೆ. ಈ ಸಂಯುಕ್ತಗಳಿಗೆ ಸೂಕ್ತವಾದ ಸಾಮಾನ್ಯ ಅಣುಸೂತ್ರ

(A) C_nH_{2n}

(B) C_nH_{2n-1}

(C) C_nH_{2n-2}

(D) C_nH_{2n+2}

II. **ಈ ಕೆಳಗಿನ ಪ್ರಶ್ನೆಗಳಿಗೆ ಉತ್ತರಿಸಿ.** $8 \times 1 = 8$

9. ಒಂದು ಕಬ್ಬಿಣದ ಉಂಗುರಕ್ಕೆ ತಾಮ್ರದ ಲೇಪನ ಮಾಡಬೇಕಾಗಿದೆ. ವಿದ್ಯುಚ್ಛಕ್ತಿಯನ್ನು ಉಪಯೋಗಿಸದೆ ಇದನ್ನು ನಾವು ಹೇಗೆ ಮಾಡಬಹುದು ?

10. ವಿಭವಾಂತರದ ಅಂತಾರಾಷ್ಟ್ರೀಯ ಏಕಮಾನ ಯಾವುದು ? ವಿಭವಾಂತರವನ್ನು ಅಳೆಯಲು ಬಳಸುವ ಸಾಧನವನ್ನು ಹೆಸರಿಸಿ.

11. "ಜಲಚರಗಳ ಉಸಿರಾಟದ ದರವು ನೆಲಜೀವಿಗಳಲ್ಲಿ ಕಂಡುಬರುವುದಕ್ಕಿಂತ ಸಾಕಷ್ಟು ವೇಗವಾಗಿರುತ್ತದೆ." ಏಕೆ ?

https://www.karnatakaboard.com/

12. ಸೋಡಿಯಂ ಮತ್ತು ಪೊಟಾಶಿಯಂಗಳನ್ನು ಆಧುನಿಕ ಆವರ್ತಕೋಷ್ಟಕದ ಒಂದೇ ಗುಂಪಿನಲ್ಲಿ ಇಡಲಾಗಿದೆ. ಸೋಡಿಯಂ ಸಲ್ಫೇಟ್‌ನ ಅಣುಸೂತ್ರ Na_2SO_4 ಆದರೆ ಪೊಟಾಶಿಯಂ ಸಲ್ಫೇಟ್‌ನ ಅಣುಸೂತ್ರವನ್ನು ನಿರ್ಧರಿಸಿ. ನಿಮ್ಮ ನಿರ್ಧಾರಕ್ಕೆ ಕಾರಣ ಕೊಡಿ.

13. "ರೈತರಿಗೆ ಜೈವಿಕ ಅನಿಲ ಸ್ಥಾವರವು ಒಂದು ವರದಾನವಾಗಿದೆ." ಏಕೆ ?

14. ಕಂದು ಬಣ್ಣದ ಕೂದಲಿನ ವಂಶವಾಹಿಯು ಕಪ್ಪುಬಣ್ಣದ ಕೂದಲಿನ ವಂಶವಾಹಿಗಿಂತ ದುರ್ಬಲವಾಗಿದೆ. ಒಬ್ಬ ವ್ಯಕ್ತಿಯು ತನ್ನ ತಾಯಿಯಿಂದ ಕಂದು ಬಣ್ಣದ ಕೂದಲಿನ ವಂಶವಾಹಿಯನ್ನು ಮತ್ತು ತಂದೆಯಿಂದ ಕಪ್ಪು ಬಣ್ಣದ ಕೂದಲಿನ ವಂಶವಾಹಿಯನ್ನು ಆನುವಂಶೀಯವಾಗಿ ಪಡೆದರೆ ಆ ವ್ಯಕ್ತಿಯ ಕೂದಲಿನ ಬಣ್ಣವೇನು ?

15. $CuO + H_2 \rightarrow Cu + H_2O$

ಈ ಕ್ರಿಯೆಯಲ್ಲಿ

(i) ಉತ್ಕರ್ಷಿಸಲ್ಪಟ್ಟ

(ii) ಅಪಕರ್ಷಿಸಲ್ಪಟ್ಟ

ಪ್ರತಿವರ್ತಕಗಳನ್ನು ಹೆಸರಿಸಿ.

16. ಕೊಟ್ಟಿರುವ ಚಿತ್ರವನ್ನು ವೀಕ್ಷಿಸಿ. ಚಿತ್ರಕ್ಕೆ ಸಂಬಂಧಿಸಿದಂತೆ ಪ್ರಯೋಗವನ್ನು ಕೈಗೊಂಡಾಗ, ಸುರುಳಿಯಲ್ಲಿ ಯಾವ ವಿಧದ ವಿದ್ಯುತ್ಪ್ರವಾಹ ಪ್ರೇರಿತವಾಗುತ್ತದೆ ? ನಿಮ್ಮ ಉತ್ತರಕ್ಕೆ ಕಾರಣ ಕೊಡಿ.

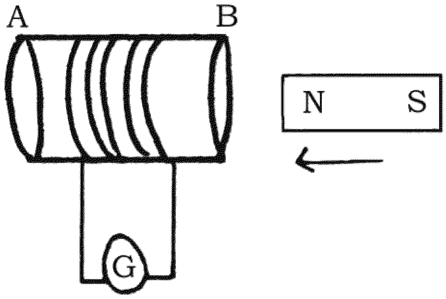

https://www.karnatakaboard.com/

III. **ಈ ಕೆಳಗಿನ ಪ್ರಶ್ನೆಗಳಿಗೆ ಉತ್ತರಿಸಿ.** $8 \times 2 = 16$

17. ಒಂದು ಜಮೀನಿಗೆ ಕೃಷಿ ತಜ್ಞರು ನಿರ್ದಿಷ್ಟ ಪ್ರಮಾಣದ ಸುಣ್ಣವನ್ನು ಸೇರಿಸಲು ಸಲಹೆ ನೀಡಿದ್ದಾರೆ. ಇದಕ್ಕೆ ಕಾರಣಗಳೇನಿರಬಹುದು ? ವಿವರಿಸಿ.

18. "ಕಪ್ಪೆಗಳು ಮತ್ತು ಹಲ್ಲಿಗಳ ದೇಹದ ಉಷ್ಣತೆಯು ವಾತಾವರಣದ ಉಷ್ಣತೆಯ ಮೇಲೆ ಅವಲಂಬಿತವಾಗಿರುತ್ತವೆ." ಸಮರ್ಥಿಸಿ.

19. ನೀರಿನಲ್ಲಿ ಆಮ್ಲೀಯ ದ್ರಾವಣ ವಿದ್ಯುತ್ತನ್ನು ಪ್ರವಹಿಸುತ್ತದೆ ಎಂಬುದನ್ನು ತೋರಿಸುವ ಉಪಕರಣದ ಚಿತ್ರವನ್ನು ಬರೆಯಿರಿ. ಕೆಳಗಿನ ಭಾಗಗಳನ್ನು ಗುರುತಿಸಿ.

    (i) ಸಾರರಿಕ್ತ ಹೈಡ್ರೋಕ್ಲೋರಿಕ್ ಆಮ್ಲ

    (ii) ರಬ್ಬರ್ ಕಾರ್ಕ್

ಅಥವಾ

ಸಾರರಿಕ್ತ ಸಲ್ಫ್ಯೂರಿಕ್ ಆಮ್ಲದೊಂದಿಗೆ ಸತುವಿನ ಚೂರುಗಳ ವರ್ತನೆ ಮತ್ತು ಉರಿಸುವಿಕೆಯ ಮೂಲಕ ಹೈಡ್ರೋಜನ್ ಅನಿಲದ ಪರೀಕ್ಷೆಯನ್ನು ತೋರಿಸುವ ಉಪಕರಣಗಳ ಜೋಡಣೆಯ ಚಿತ್ರವನ್ನು ಬರೆಯಿರಿ. ಕೆಳಗಿನ ಭಾಗಗಳನ್ನು ಗುರುತಿಸಿ.

    (i) ಪ್ರನಾಳ

    (ii) ಸಾಬೂನಿನ ದ್ರಾವಣ

20. $20^{o}C$ ತಾಪಮಾನದಲ್ಲಿ 1 m ಉದ್ದದ ಮ್ಯಾಂಗನೀಸ್ ತಂತಿಯ ರೋಧಶೀಲತೆಯು $1{\cdot}84 \times 10^{-6}\ \Omega$ m ಆಗಿದೆ. ತಂತಿಯ ವ್ಯಾಸವು 3×10^{-4} m ಆದರೆ, ಈ ತಾಪಮಾನದಲ್ಲಿ ತಂತಿಯ ರೋಧವನ್ನು ಕಂಡುಹಿಡಿಯಿರಿ.

ಅಥವಾ

https://www.karnatakaboard.com/

ಕೊಟ್ಟಿರುವ ವಿದ್ಯುನ್ಮಂಡಲವನ್ನು ಗಮನಿಸಿ.

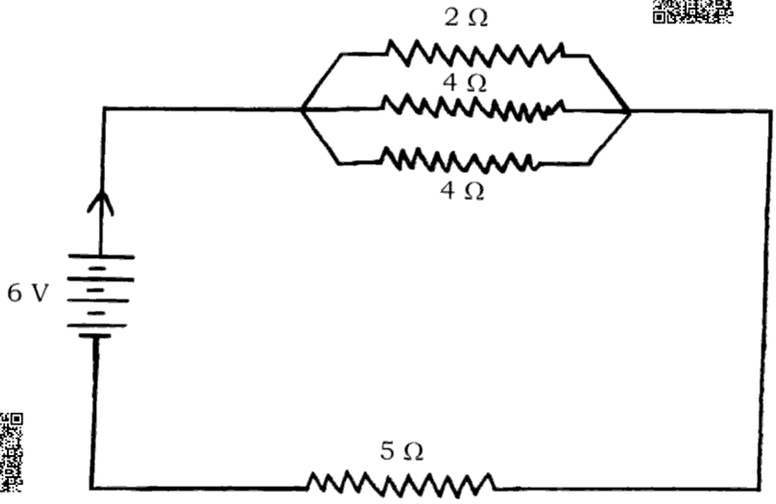

ಮಂಡಲದ ಒಟ್ಟು ರೋಧವನ್ನು ಮತ್ತು ಮಂಡಲದಲ್ಲಿ ಹರಿಯುವ ಒಟ್ಟು ವಿದ್ಯುತ್ಪ್ರವಾಹವನ್ನು ಲೆಕ್ಕಾಚಾರ ಮಾಡಿ.

21. "ಆಹಾರ ಸರಪಳಿಯಲ್ಲಿ ವಿವಿಧ ಪೋಷಣಾಸ್ತರಗಳ ಶಕ್ತಿಯು ಮುಂದೆ ಸಾಗಿದಂತೆ ಹಿಂದಿನ ಹಂತಗಳಿಗೆ ಒದಗುವುದಿಲ್ಲ". ಕಾರಣಗಳನ್ನು ಕೊಡಿ.

22. ಕೆಳಗಿನ ಸಂದರ್ಭಗಳಲ್ಲಿ ಲೋಹಗಳ ಯಾವ ಭೌತಗುಣಗಳನ್ನು ಉಪಯೋಗಿಸಲಾಗಿದೆ ?

(i) ಚಿನ್ನವನ್ನು ಆಭರಣಗಳ ತಯಾರಿಕೆಯಲ್ಲಿ ಉಪಯೋಗಿಸುತ್ತಾರೆ.

(ii) ನಿಕ್ಕಲ್ ಅನ್ನು ಗಿಟಾರಿನ ತಂತಿಗಳಲ್ಲಿ ಉಪಯೋಗಿಸುತ್ತಾರೆ.

23. ಶಲಾಕಾಗ್ರದ ಮೇಲೆ ಪರಾಗದ ಮೊಳೆಯುವಿಕೆಯನ್ನು ತೋರಿಸುವ ಚಿತ್ರವನ್ನು ಬರೆದು ಪರಾಗ ನಳಿಕೆಯನ್ನು ಗುರುತಿಸಿ.

24. ಸರಳ ವಿದ್ಯುತ್ ಜನಕದ ಚಿತ್ರವನ್ನು ಬರೆಯಿರಿ. ಈ ಕೆಳಗಿನ ಭಾಗಗಳನ್ನು ಗುರುತಿಸಿ.

(i) ಕುಂಚಗಳು

(ii) ಉಂಗುರಗಳು

https://www.karnatakaboard.com/

IV. **ಈ ಕೆಳಗಿನ ಪ್ರಶ್ನೆಗಳಿಗೆ ಉತ್ತರಿಸಿ.** $9 \times 3 = 27$

25. ಜೌಲನ ಉಷ್ಣೋತ್ಪಾದನಾ ನಿಯಮವನ್ನು ನಿರೂಪಿಸಿ. ವಿದ್ಯುತ್ ತಂತು ದೀಪದ ಕಾರ್ಯವಿಧಾನವನ್ನು ವಿವರಿಸಿ.

ಅಥವಾ

ಓಮನ ನಿಯಮವನ್ನು ನಿರೂಪಿಸಿ. ಒಂದು ವಿದ್ಯುನ್ಮಂಡಲದಲ್ಲಿ ಅಮ್ಮೀಟರ್ ಮತ್ತು ವೋಲ್ಟ್ ಮೀಟರ್‌ಗಳನ್ನು ಹೇಗೆ ಸಂಪರ್ಕಿಸಬೇಕು ? ವಿದ್ಯುನ್ಮಂಡಲದಲ್ಲಿ ಈ ಉಪಕರಣಗಳ ಉಪಯೋಗವೇನು ?

26. ಅಲ್ಯುಮಿನಿಯಂ ಸಲ್ಫೇಟ್‌ನೊಂದಿಗೆ ಬೇರಿಯಂ ಕ್ಲೋರೈಡ್ ವರ್ತನೆಯು ಯಾವ ವಿಧದ ರಾಸಾಯನಿಕ ಕ್ರಿಯೆಗೆ ಉದಾಹರಣೆಯಾಗಿದೆ ? ಏಕೆ ? ಈ ಕ್ರಿಯೆಗೆ ಸರಿದೂಗಿಸಿದ ರಾಸಾಯನಿಕ ಸಮೀಕರಣವನ್ನು ಬರೆಯಿರಿ.

27. ಮನುಷ್ಯರಲ್ಲಿ ಪುರುಷ ಸಂತಾನೋತ್ಪತ್ತಿ ವ್ಯೂಹದ ಪ್ರತಿಯೊಂದು ರಚನೆಯ ಮಹತ್ವದ ಕಾರ್ಯವನ್ನು ವಿವರಿಸಿ.

ಅಥವಾ

ಸ್ತ್ರೀಯ ಗರ್ಭಾವಧಿಯಲ್ಲಿ ಜರಾಯುವಿನ ರಚನೆ ಮತ್ತು ಪ್ರಮುಖ ಪಾತ್ರವನ್ನು ವಿವರಿಸಿ.

28. ಸಂಕಲನ ಮತ್ತು ಆದೇಶನ ಕ್ರಿಯೆಗಳನ್ನು ಉದಾಹರಣೆಗಳ ಸಹಾಯದಿಂದ ವಿವರಿಸಿ. C_2H_6 ಆದೇಶನ ಕ್ರಿಯೆಗೆ ಒಳಪಡುತ್ತದೆ, ಆದರೆ ಸಂಕಲನ ಕ್ರಿಯೆಗೆ ಒಳಪಡುವುದಿಲ್ಲ. ಏಕೆ ?

ಅಥವಾ

ಸಾಬೂನು ಬಟ್ಟೆಯನ್ನು ಹೇಗೆ ಸ್ವಚ್ಛಗೊಳಿಸುತ್ತದೆ ? ವಿವರಿಸಿ. ಗಡುಸು ನೀರಿನಲ್ಲಿ ಬಟ್ಟೆ ಸ್ವಚ್ಛಗೊಳಿಸಲು ಹೆಚ್ಚು ಪ್ರಮಾಣದ ಸಾಬೂನು ಬೇಕಾಗುತ್ತದೆ. ಏಕೆ ?

29. "ಸಮತಟ್ಟಾದ ಭೂಭಾಗಗಳಲ್ಲಿ ಅರ್ಧಚಂದ್ರಾಕಾರದ ಮಣ್ಣಿನ ಒಡ್ಡುಗಳನ್ನು ನಿರ್ಮಿಸುವುದು, ನದಿಗಳಿಗೆ ಬೃಹತ್ ಅಣೆಕಟ್ಟುಗಳನ್ನು ನಿರ್ಮಿಸಿ ನೀರನ್ನು ಸಂಗ್ರಹಿಸುವುದಕ್ಕಿಂತ ಸೂಕ್ತ". ಈ ಹೇಳಿಕೆಯನ್ನು ಅವುಗಳ ಪರಿಣಾಮಗಳೊಂದಿಗೆ ವಿಶ್ಲೇಷಿಸಿ.

https://www.karnatakaboard.com/

30. 12 cm ಸಂಗಮದೂರವಿರುವ ನಿಮ್ನ ದರ್ಪಣದ ಎದುರು ಒಂದು ವಸ್ತುವನ್ನು ಪ್ರಧಾನಾಕ್ಷ ರೇಖೆಯ ಮೇಲೆ ಇರಿಸಿದೆ. ವಸ್ತುವು ದರ್ಪಣದಿಂದ 18 cm ದೂರದಲ್ಲಿದ್ದರೆ ಉಂಟಾದ ಪ್ರತಿಬಿಂಬದ ದೂರವನ್ನು ಲೆಕ್ಕಾಚಾರ ಮಾಡಿ. ದರ್ಪಣದಿಂದ ಉಂಟಾದ ವರ್ಧನೆಯನ್ನು ಕಂಡುಹಿಡಿಯುವ ಮೂಲಕ ಪ್ರತಿಬಿಂಬದ ಸ್ವಭಾವವನ್ನು ನಿರ್ಧರಿಸಿ.

ಅಥವಾ

ಒಬ್ಬ ವೈದ್ಯರು – 0·5 D ಸಾಮರ್ಥ್ಯವನ್ನು ಹೊಂದಿರುವ ಸರಿಪಡಿಸುವ ಮಸೂರವನ್ನು ಒಬ್ಬ ವ್ಯಕ್ತಿಗೆ ಸೂಚಿಸಿದ್ದಾರೆ. ಈ ಮಸೂರದ ಸಂಗಮದೂರವನ್ನು ಕಂಡುಹಿಡಿಯಿರಿ. ಇದು ಕೇಂದ್ರೀಕರಿಸುವ ಮಸೂರವೇ ಅಥವಾ ವಿಕೇಂದ್ರೀಕರಿಸುವ ಮಸೂರವೇ ? ಕಾರಣ ಕೊಡಿ. ಮಸೂರದ ಈ ಗುಣವನ್ನು ಕಣ್ಣಿನ ದೋಷವನ್ನು ಸರಿಪಡಿಸುವಲ್ಲಿ ಹೇಗೆ ಉಪಯೋಗಿಸಿಕೊಳ್ಳಲಾಗಿದೆ ?

31. ಮನುಷ್ಯನ ಹೃದಯದ ಛೇದನೋಟವನ್ನು ತೋರಿಸುವ ಚಿತ್ರವನ್ನು ಬರೆಯಿರಿ. ಈ ಕೆಳಗಿನ ಭಾಗಗಳನ್ನು ಗುರುತಿಸಿ.

(i) ಮಹಾಪಧಮನಿ

(ii) ಪುಪ್ಪುಸಕ ಅಭಿಧಮನಿಗಳು

32. ಪೀನಮಸೂರದ ಮುಂದೆ F_1 ಮತ್ತು $2F_1$ ಗಳ ನಡುವೆ ವಸ್ತುವನ್ನಿರಿಸಿದಾಗ ಪ್ರತಿಬಿಂಬ ರಚನೆಯ ರೇಖಾಚಿತ್ರವನ್ನು ಬರೆಯಿರಿ. ಚಿತ್ರದ ಸಹಾಯದಿಂದ ಪ್ರತಿಬಿಂಬದ ಸ್ಥಾನ ಮತ್ತು ಸ್ವಭಾವಗಳನ್ನು ತಿಳಿಸಿ.

(F_1 : ಮಸೂರದ ಪ್ರಧಾನ ಸಂಗಮ)

33. ಎರಡು ಧಾತುಗಳ ಪರಮಾಣು ಸಂಖ್ಯೆಗಳು ಕ್ರಮವಾಗಿ 8 ಮತ್ತು 16 ಆಗಿವೆ. ಈ ಎರಡು ಧಾತುಗಳ ಎಲೆಕ್ಟ್ರಾನ್ ವಿನ್ಯಾಸಗಳನ್ನು ಬರೆಯಿರಿ. ಈ ಎರಡು ಧಾತುಗಳನ್ನು ಆಧುನಿಕ ಆವರ್ತಕೋಷ್ಟಕದ ಒಂದೇ ಗುಂಪಿನಲ್ಲಿಡಬಹುದೇ ? ನಿಮ್ಮ ಉತ್ತರವನ್ನು ಸಮರ್ಥಿಸಿ. ಈ ಎರಡು ಧಾತುಗಳಲ್ಲಿ ಯಾವುದು ಹೆಚ್ಚು ವಿದ್ಯುದೃಣೀಯವಾಗಿದೆ ಎಂದು ಕಂಡುಹಿಡಿಯಿರಿ. ನಿಮ್ಮ ಉತ್ತರಕ್ಕೆ ಕಾರಣ ಕೊಡಿ.

https://www.karnatakaboard.com/

V. ಈ ಕೆಳಗಿನ ಪ್ರಶ್ನೆಗಳಿಗೆ ಉತ್ತರಿಸಿ. $4 \times 4 = 16$

34. ಕೆಳಗೆ ಕೊಟ್ಟಿರುವ ರಚನೆಯನ್ನು ಹೆಸರಿಸಿ. ಇದರ ಸಾಮಾನ್ಯ ಕಾರ್ಯವೇನು ? 'A' ಮತ್ತು 'B' ಎಂದು ಗುರುತಿಸಿರುವ ಭಾಗಗಳ ಕಾರ್ಯವನ್ನು ತಿಳಿಸಿ. ಈ ರಚನೆಗಳು ಪ್ರಾಣಿಗಳಿಗೆ ಶೀಘ್ರ ಪ್ರತಿಕ್ರಿಯೆಗಳನ್ನು ನೀಡಲು ಪರಿಣಾಮಕಾರಿಯಾಗಿದೆ. ಏಕೆ ?

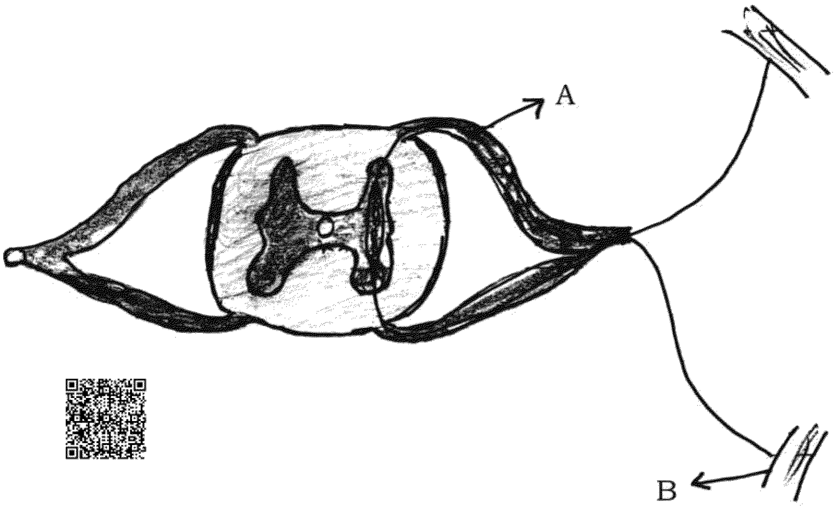

35. ಕಾಸುವಿಕೆ ಮತ್ತು ಹುರಿಯುವಿಕೆಗಳ ನಡುವಿನ ವ್ಯತ್ಯಾಸವನ್ನು ತಿಳಿಸಿ. ಈ ಪ್ರಕ್ರಿಯೆಗಳನ್ನು ಸತುವನ್ನು ಉದ್ಧರಣೆ ಮಾಡುವಲ್ಲಿ ಹೇಗೆ ಉಪಯೋಗಿಸಿಕೊಳ್ಳಲಾಗಿದ ? ಸಮೀಕರಣಗಳ ಸಹಾಯದಿಂದ ವಿವರಿಸಿ. ಈ ಕ್ರಿಯೆಗಳ ನಂತರ ಸತುವನ್ನು ಪಡೆಯಲು ಅಪಕರ್ಷಣೆ ಅಗತ್ಯವೇ ? ಏಕೆ ?

36. ದಂಡಕಾಂತದ ಸುತ್ತಲಿನ ಕಾಂತೀಯ ಬಲರೇಖೆಗಳನ್ನು ದಿಕ್ಸೂಚಿಯನ್ನು ಉಪಯೋಗಿಸಿ ನೀವು ಹೇಗೆ ಗುರುತಿಸುವಿರಿ ? ವಿವರಿಸಿ. ಕಾಂತೀಯ ಬಲರೇಖೆಗಳ ಲಕ್ಷಣಗಳನ್ನು ಬರೆಯಿರಿ.

37. ದುಂಡನೆಯ ಹಳದಿ ಬಣ್ಣದ ಬೀಜಗಳನ್ನು ಬಿಡುವ (RrYy) ಸಸ್ಯಗಳನ್ನು ಸ್ವಕೀಯ ಪರಾಗಸ್ಪರ್ಶಕ್ಕೆ ಒಳಪಡಿಸಲಾಗಿದೆ. ದ್ವಿತಳೀಕರಣದ F_2 ಪೀಳಿಗೆಯಲ್ಲಿ ದೊರೆಯುವ ಫಲಿತಾಂಶವನ್ನು ಚೆಕ್ಕರ್ ಬೋರ್ಡ್‌ನ ಸಹಾಯದಿಂದ ವ್ಯಕ್ತಪಡಿಸಿ. F_2 ಪೀಳಿಗೆಯಲ್ಲಿ ಬರುವ ಸಸ್ಯಗಳ ವಿಧಗಳನ್ನು ತಿಳಿಸಿ.

ಅಥವಾ

ಜೀವವಿಕಾಸ ಎಂದರೇನು ? ಜೀವವಿಕಾಸಕ್ಕೆ ಮೂರು ಆಧಾರಗಳನ್ನು ವಿವರಿಸಿ.

https://www.karnatakaboard.com/

VI. **ಈ ಕೆಳಗಿನ ಪ್ರಶ್ನೆಗೆ ಉತ್ತರಿಸಿ.** $1 \times 5 = 5$

38. ಬಿಳಿಯ ಬೆಳಕಿನಲ್ಲಿ ಏಳು ಬಣ್ಣಗಳಿವೆ ಎಂಬುದನ್ನು ನಿರ್ಧರಿಸಲು ನ್ಯೂಟನ್ ಮಾಡಿದ ಪ್ರಯೋಗವನ್ನು ವಿವರಿಸಿ. ಸೂರ್ಯೋದಯದ ಕಾಲದಲ್ಲಿ ಸೂರ್ಯನು ಕೆಂಪಾಗಿ ಆದರೆ ಮಧ್ಯಾಹ್ನದಲ್ಲಿ ಬೆಳ್ಳಗೆ ಕಾಣಲು ಕಾರಣಗಳನ್ನು ವಿವರಿಸಿ.

https://www.karnatakaboard.com/

https://www.karnatakaboard.com/